NOTICE D'UTILISATION

ASPIRATEUR EAU ET POUSSIERES 20 LITRES,

Ref.222100

MERCI DE LIRE ATTENTIVEMENT LA NOTICE ET DE LA CONSERVER

CE

Fabriqué en RPC
Photos non contractuelles

Importé par UNIFIRST
43120 Monistrol sur Loire

1. CONSIGNES DE SECURITE

LORSQUE VOUS UTILISEZ DES OUTILS ELECTRIQUES, VOUS DEVEZ TOUJOURS RESPECTER LES MESURES DE SECURITE DE BASE SUIVANTES POUR EVITER L'ELECTROCUTION OU TOUT AUTRE PROBLEME. VEUILLEZ LIRE CES INSTRUCTIONS AVANT D'UTILISER CET APPAREIL ET CONSERVEZ-LES EN LIEU SUR.

SI L'ARTICLE CONTIENT DES SACS PLASTIQUES D'EMBALLAGE, CEUX-CI NE DOIVENT PAS ÊTRE LAISSÉS À LA PORTÉE DES ENFANTS EN RAISON DES RISQUES D'ÉTOUFFEMENT.

• L'appareil est prévu pour une utilisation ménagère.
• Pour toute intervention sur l'aspirateur (nettoyage, maintenance, changement de sac ou filtre ...) assurez vous que l'aspirateur est bien débranché.
• Utiliser uniquement des pièces et accessoires originaux. Les pièces et accessoires non autorisés peuvent être dangereux et annulerons la garantie.
• Maintenez l'appareil en bon état. Pour toute réparation, faites appel à un technicien agréé. Garder l'aspirateur propre mais **N'UTILISEZ PAS DE SOLVANTS POUR LE NETTOYAGE**.
• Assurez vous que le sac à poussière est bien en place avant d'utiliser l'appareil. Un sac mal installé peut provoquer des dégâts qui annuleront votre garantie.
• Portez des vêtements et gants de protection.
• **NE PERMETTEZ PAS aux enfants et personnes non formées d'utiliser l'aspirateur**.
• **N'APPROCHEZ PAS le tuyau près de votre visage** (particulièrement les yeux, les oreilles ...) **Ne le pointez pas en direction d'une autre personne ou d'un animal.**
• **ATTENTION AUX SUBSTANCES ET PRODUITS ASPIRES** ! N'aspirez pas de cendres incandescentes, des allumettes en train de flamber, des fins de cigarettes, des substances inflammables, corrosives ou explosives.
• **N'UTILISEZ PAS l'aspirateur sans le sac à poussière** (sauf pour aspirer l'eau).
• **NE LAISSEZ PAS la machine en marche sans surveillance**. Eteignez l'aspirateur et NE VOUS ELOIGNEZ PAS de l'appareil avant que le moteur ne soit complètement arrêté
• **N'UTILISEZ JAMAIS** la machine sous l'influence de drogues, alcool, médicaments, ou si vous êtes fatigué.
• **N'UTILISEZ PAS** l'aspirateur sous la pluie ou dans des conditions humides.
• **N'UTILISER PAS l'appareil pour une tâche à laquelle il n'est pas prévu.**
• **STOCKEZ votre aspirateur dans un endroit propre et sec, hors de portée des enfant.**
• **Les pièces doivent toujours être remplacées par des pièces d'origine.**
• **Le changement de câble doit uniquement être remplacé par le service Après vente Unifirst.**

ENVIRONNEMENT

	Veillez à respecter les règles de collecte, de tri et de recyclage des emballages, des accumulateurs et des produits électriques en fin de vie (Directive Emballage 94/62/CE, Directive Accumulateurs 91/157/CEE et DIRECTIVE DEEE (Directives RoHS et DEEE 2002/95/CE et 2002/96/CE) => Déchets des Equipements Electriques et Electroniques). **NE PAS JETER AVEC LES ORDURES MENAGERES.**

2. CONTENU ET CARACTERISTIQUES

Sortez l'aspirateur de l'emballage. Enlevez la tête de l'aspirateur, en déverrouillant les deux clips latéraux. Otez les accessoires de la cuve.
Vérifiez et identifiez chaque pièce énumérée ci dessous. Si votre aspirateur ou l'un de ses accessoires est endommagé merci de la retourner immédiatement au magasin ou vous avez effectué votre achat.

2.1.Caractéristiques techniques

Puissance	230V~ 50Hz
Courant d'entrée	1250W.
Capacité d'aspiration	Poussières : 16L Eau : 14L
Dépression	15.5kPA
Débit d'air	55l/seconde
Fonction normale	Aspiration
Fonction inversée	Soufflerie

Cet aspirateur vous est livré avec :
1 sac à poussières (poussières)
1 filtre réutilisable (poussières)
1 filtre mousse (eau)
1 flexible
1 brosse
1 embout suceur
3 tubes plastiques

– Sacs à poussières (Ref.150862)
– Filtre mousse. (Ref.150863)

2.2. Description

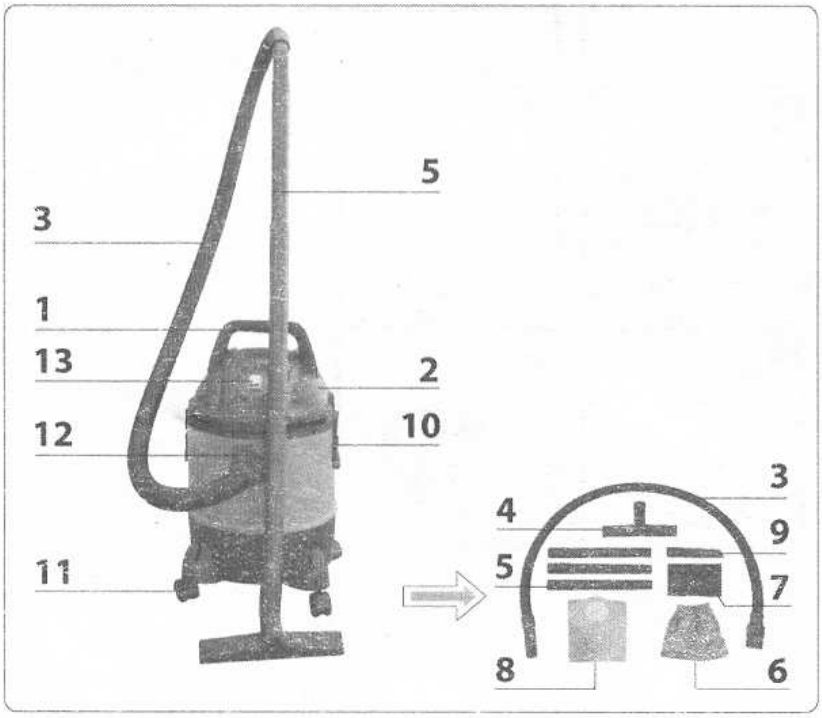

1. Poignée
2. Capot aspirateur
3. Flexible
4. Brosse
5. Tube
6. Sac réutilisable
7. Filtre mousse
8. Sac à poussières
9. Embout suceur
10. Clip ouverture/fermeture
11. Roulettes de transport
12. Raccord aspiration
13. Interrupteur

3. ASSEMBLAGE

3.1. Assurez vous que l'aspirateur est débranché.
3.2. Desserrez les clips (10).
3.3. Enlevez le capot de l'aspirateur et retirez les accessoires de la cuve
3.4 et 3.5. Mettez l'aspirateur à l'envers et fixez les roulettes de transport en les poussant fortement à l'intérieur des empreintes de la base prévues à cet effet puis en les fixant à l'aide des vis.
3.6a. Pour l'aspiration d'eau, installer le filtre mousse.
3.6b. Pour l'aspiration de poussières, installez le sac à poussières ou le sac réutilisable.
3.7. Repositionnez le capot aspirateur sur la cuve.
3.8. Fixez le capot à l'aide des clips, en vous assurant, au préalable, que ceux-ci viennent bien s'imbriquer dans l'empreinte du capot prévu à cet effet.
3.9. Insérez le flexible dans le raccord aspiration. Fixez le flexible en le tournant d'un quart de tour dans le sens des aiguilles d'une montre.
3.10. Adaptez l'embout de votre choix et poussez-le fortement pour le maintenir.
3.11. Après utilisation, fixez les accessoires dans les empreintes de la base prévues à cet effet.

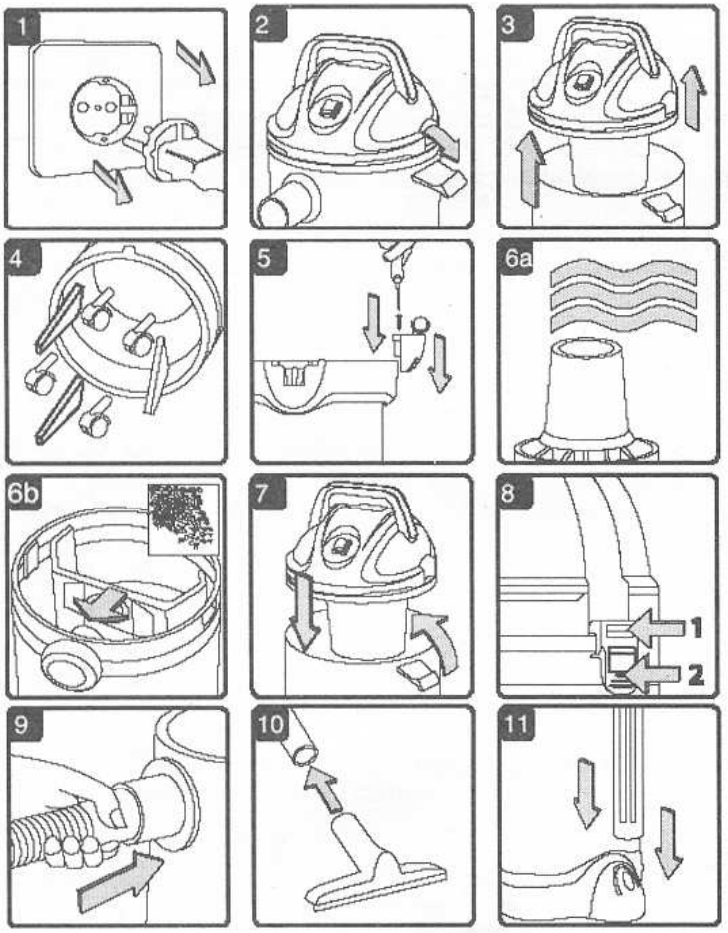

4. MODE ASPIRATION POUSSIERES

- IL EST IMPERATIF D'UTILISER 1 FILTRE CARTOUCHE, UN SAC A POUSSIERES OU UN SAC REUTILISABLE POUR L'ASPIRATION DE POUSSIERES.
- Assurez-vous d'avoir lu et compris les consignes de sécurité .
-N'aspirez pas de substances hasardeuses. L'utilisation d'un sac à poussière incorrect (autre que celui recommandé) rend la garantie nulle.
- L'utilisation de cet aspirateur sans sac poussières, filtre mousse ou filtre cartouche risque d'endommager le moteur et rend la garantie de cette machine nulle.

4.1. Assurez-vous que l'aspirateur soit bien débranché.
4.2. Enlevez le capot aspirateur. Installer le sac réutilisable sur le support de filtre ou insérez le sac aspirateur sur le raccord aspiration (partie intérieure de la cuve) en vous assurant que l'ouverture du sac est bien prise dans l'encoche du raccord aspiration. Faîtes attention de ne pas endommager le sac.
4.3. Remettre le capot aspirateur sur la cuve et le fixer.
4.4. Insérez l'embout de votre choix et poussez-le fortement pour le maintenir.
4.5. Branchez l'aspirateur
4.6. Mettez l'interrupteur Marche/Arrêt sur marche
4.7. Lorsque vous avez terminé d'aspirer, mettez l'interrupteur marche/arrêt sur la position arrêt puis débrancher l'appareil

- Vérifiez régulièrement le sac à poussières et remplacez-le lorsqu'il est plein aux 2/3. Le sac à poussières est conçu de façon à ce que l'air uniquement (et non la poussière) puisse passer. Le sac à poussières ne peut pas être réutilisé.
Ne jamais utiliser un sac à poussière pour l'aspiration d'eau ou d'objets tranchants.
- Si vous utilisez le sac réutilisable, vérifiez régulièrement l'état de remplissage de la cuve et videz-la lorsque celle-ci est pleine aux 2/3. Nettoyez régulièrement le sac réutilisable à l'aide d'une soufflette... En fin d'utilisation, nettoyez la cuve à l'aide d'une soufflette et d'un chiffon.

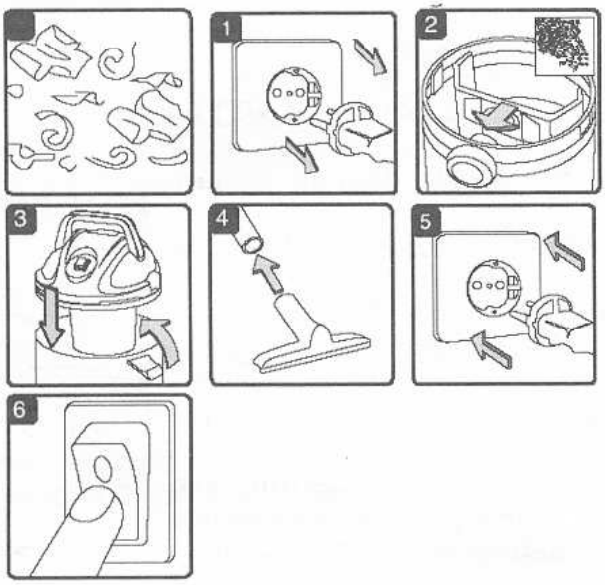

Utilisation d'un filtre cartouche ***(non fourni)***

Le filtre cartouche a pour fonction de protéger la partie moteur des poussières aspirées dans la cuve. L'utilisation du filtre cartouche vient donc en remplacement du sac à poussières ou du sac réutilisable.
1 – Assurez-vous que l'aspirateur est débranché.
2 – Enlevez le capot aspirateur. Insérez le filtre cartouche sur le support de filtre.
3 – Remettre le capot aspirateur (2) sur la cuve et le fixer.
4 - Adaptez l'embout de votre choix et poussez-le fortement pour le maintenir.
5 – Branchez l'aspirateur
6 – Appuyez sur l'interrupteur Marche/Arrêt.
Vérifiez régulièrement l'état de remplissage de la cuve et videz-la lorsque celle-ci est pleine aux 2/3.
Ne jamais utiliser un filtre cartouche pour l'aspiration d'eau ou d'objets tranchants.

5. MODE ASPIRATION EAU

5.1. Assurez-vous que l'aspirateur est débranché et que la cuve est propre (dépourvue de toute poussière ...)
5.2. Enlevez le capot aspirateur. Enlevez le sac à poussières (ou le sac réutilisable) et insérez le filtre mousse sur le porte filtre. Remettre le capot aspirateur sur la cuve et le fixer.
5.3. Insérez l'embout de votre choix
5.4. Branchez l'aspirateur en vous assurant au préalable que l'interrupteur Marche/Arrêt est sur arrêt.
5.5. Mettez l'interrupteur Marche/Arrêt sur Marche
5.6. Après utilisation débranchez l'aspirateur, videz la cuve et séchez-la à l'aide d'un chiffon .
NOTE ! : Après l'aspiration d'eau, retirez le filtre mousse du porte filtre et insérez un sac poussière/sac réutilisable ou un filtre cartouche (non fourni) avant l'aspiration de poussières.

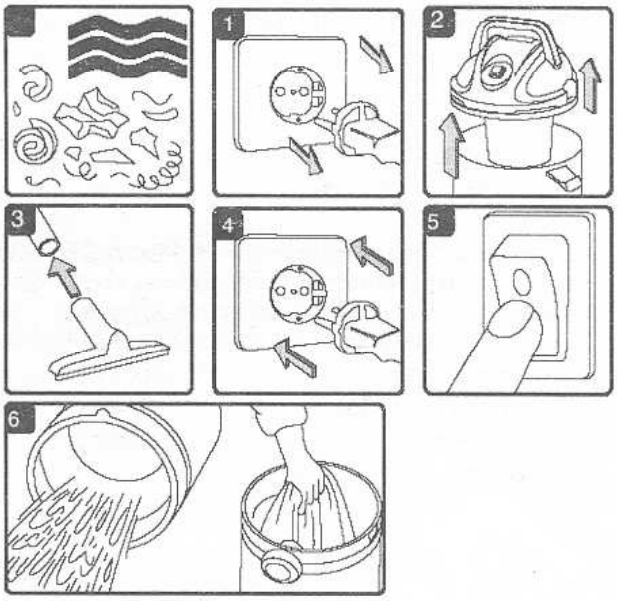

6. MODE SOUFFLAGE

6.1. Mettre l'embout large du flexible dans le raccord déflecteur.
6.2. Branchez l'aspirateur en vous assurant au préalable que l'interrupteur est en position Arrêt.
6.3. Mettre l'interrupteur Marche/Arrêt sur Marche
6.4. La fonction soufflerie est maintenant activée. Elle peut, par exemple, être utilisée pour enlever les obstructions dans le flexible.

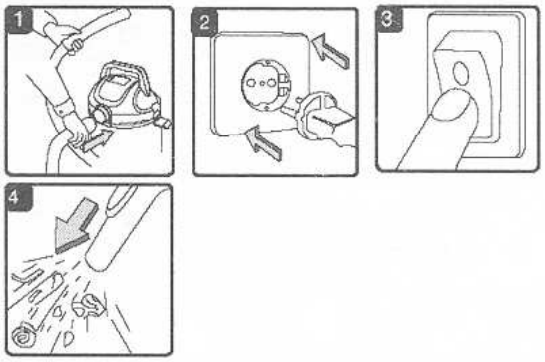

⚠ **Si après quelques secondes, le flexible est toujours bouché, arrêtez l'aspirateur, débranchez-le et débouchez le flexible manuellement.**

7. MAINTENANCE

7.1. Assurez-vous que l'aspirateur est débranché.
7.2. Débranchez le flexible de la cuve.
7.3. Desserrez les clips puis enlevez le capot de l'aspirateur.
7.4. Nettoyez le flexible et la cuve de toute obstruction.
7.5. Nettoyez régulièrement le filtre mousse avec un peu d'eau et de savon.
7.6. Vérifiez que les flexibles, les accessoires et le câble n'ont pas été endommagé.

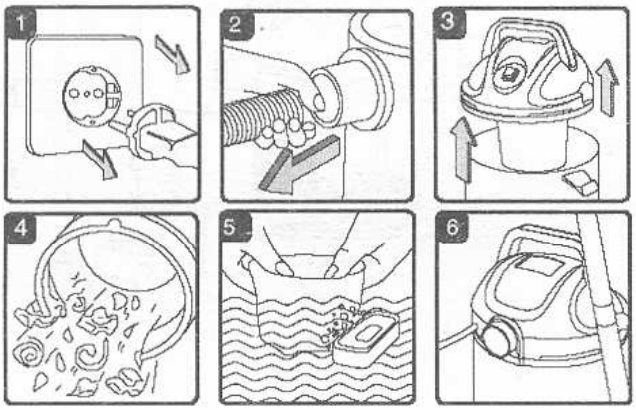

8. DEPANNAGE

L'aspirateur ne fonctionne pas	**1.** pas d'alimentation **2.** câble électrique, interrupteur ou moteur défectueux **3.**cuve pleine	**1.** vérifier l'alimentation **2.** vérifier et réparer l'article défectueux **3.**vider la cuve
La poussière sort du capot	**1.** il n'y a pas de sac de poussière ou celui ci est endommagé	**1.** ajuster ou remplacer le sac de poussière
L'efficacité est réduite et les vibrations et la vitesse du moteur augmentent	**1.** La brosse, le flexible ou l'entrée de la cuve est bloquée.	**1.** Vérifier la brosse, le flexible ou l'entrée de la cuve.

IMPORTANT! Remplacez régulièrement le sac.

ATTENTION : l'utilisation de cet aspirateur sans sac poussières, sac réutilisable ou filtre mousse risque d'endommager le moteur et rend la garantie de cette machine nulle. Gardez toujours à porter de main un paquet de sacs.

9 .VUE ECLATEE

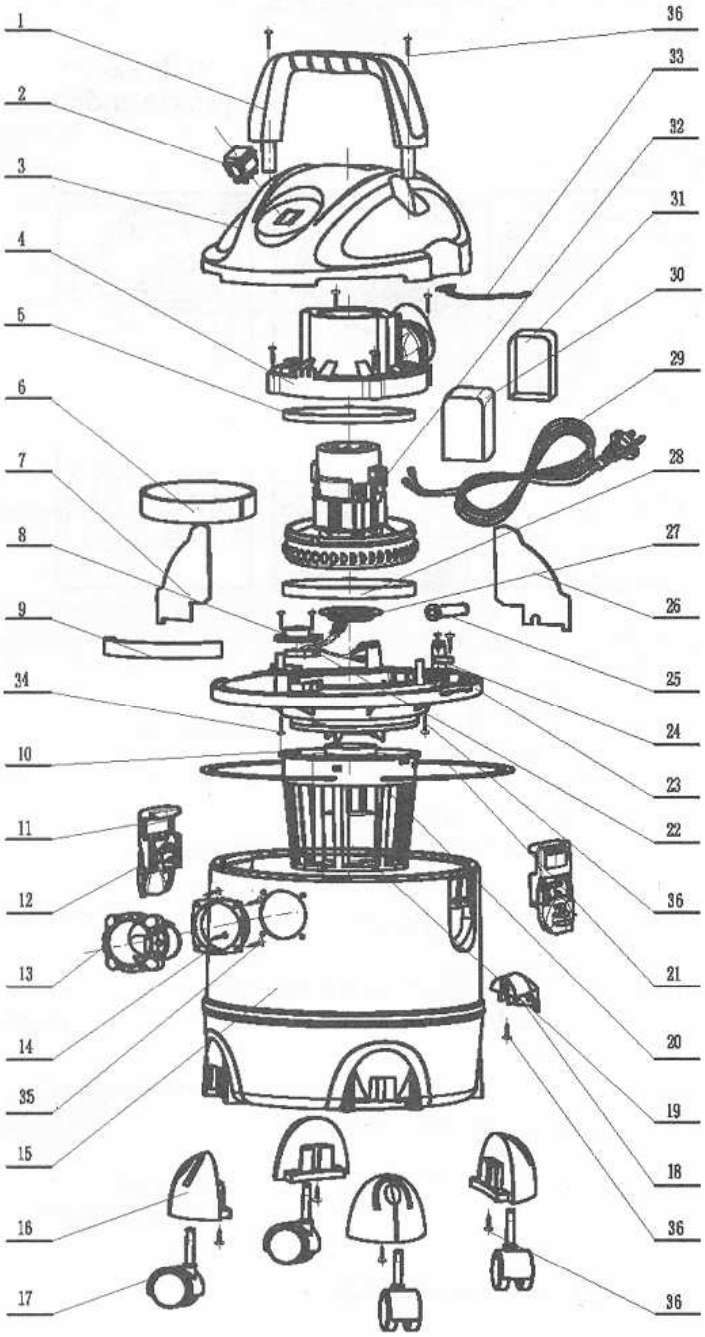

10 . PIECES DETACHEES

No.	Description
1	Poignée
2	interrupteur
3	Capot aspirateur
4	Capot inférieur
5	Joint
6	Joint éponge
7	Plaque plastique
8	capuchon
9	Joint éponge
10	Bague caoutchouc
11	Clip supérieur
12	Clip inférieur
13	Extérieur raccord aspiration
14	Intérieur raccord aspiration
15	Cuve
16	Base des roulettes
17	Roulette de transport
18	Enrouleur câble
19	Flotteur
20	Support
21	joint
22	Ensemble condensateur et inductance
23	Capot bas
24	Serre câble
25	Manchon
26	Plaque plastique
27	grille
28	joint
29	Câble et prise
30	Filtre éponge
31	Support filtre
32	Moteur
33	joint
34	Vis
35	Vis
36	Vis

11. PROCEDURE S.A.V. UNIFIRST

UNIFIRST SAV
ZI DE LA GARE
43210 BAS EN BASSET
Tel 04 71 61 13 91
Fax 04 71 61 06 29

Malgré tout le soin apporté à notre produit et pour le cas où vous rencontreriez un problème quelconque, nous vous demandons de vous adresser au magasin où vous avez acheté le produit.

Cet appareil est garanti 12 mois à partir de la date de l'achat, certifié par le vendeur, en garantie totale des pièces et main-d'ceuvre. La garantie ne s'applique pas à tout entretien défectueux, mauvais usage, erreur de branchement, survoltage, prise de courant défectueuse, bris de boîtier, réparation tentée par vos soins, démontage ou modification de **l'aspirateur Ref.222100** ou de son alimentation, chutes, chocs.

Les frais de port et d'emballage sont à la charge de l'utilisateur et, en aucun cas, la garantie ne peut donner droit à des dommages et intérêts.
En cas de retour, veillez à la solidité de l'emballage contenant l'appareil .
Nous ne répondons pas d'un appareil abîmé pendant le transport.

Les dommages indirects ne sont pas couverts par la garantie. ***De fausses indications de la date ou des ratures nous déchargent de l'obligation de garantie. Seul le tribunal du Puy En Velay est compétent en cas de litige.***

Très important : Pour tout retour SAV pendant l'année de garantie, il vous sera demandé votre ticket de caisse seul justificatif admis.
TOUTES LES MARCHANDISES DEFECTUEUSES SONT RETOURNEES AU MAGASIN OU A EU LIEU L'ACHAT OU A UN MAGASIN DE LA CHAINE.
NB / Cette garantie contractuelle n'affecte pas le droit du consommateur à la garantie légale selon la Directive 1999/44/CE.

SURCHARGE
Une surcharge risque d'endommager le moteur. Un **ASPIRATEUR** est surchargé si pendant des périodes longues il est utilisé pour un grand rendement.

UNIFIRST
ZI la Borie
43120 Monistrol sur Loire
Tel. 04-71-75-66-10
Fax : 04-71-75-66-11
Email : bbruyere@unifirst .fr

DECLARATION CE
DE CONFORMITE

Type de machine : ASPIRATEUR 20 LITRES **REF.222100**

Est conformité à la Directive Machine 98/37/CEE, à la Directive sur la Basse Tension 73/23/CEE, comme modifiée par la Directive 93/68/CEE et à la Directive sur la Compatibilité Electromagnétique 89/336/CEE comme modifiée par la Directive 93/68/CEE.

suivant les normes harmonisées :
EN 55014-1
EN 55014-2
EN 61000-3-2
EN 61000-3-3
EN 60335-1
EN 60335-2-2

A Monistrol 43120 10/2006

M.G. BRUYERON DG